Bewegungsmelder

IS 140-2

weiß
EAN 4007841 608910
Art.-Nr. 608910
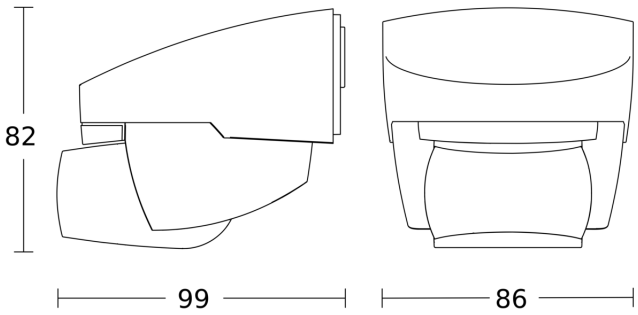
Maßzeichnung